Electrolux PROFESSIONAL

Modulare Großküchengeräteserie 900XP Vollmodul-Gasbratplatte, verchromt, Tischgerät

Technisches Datenblatt
ARTIKEL #
MODELL #

NAME #

SIS #

AIA #



391054 (E9FTGHCS00)	GAS-BRATPL. VERCHROMT GLATT GENEIGT 800
391055 (E9FTGHCP00)	GAS-BRATPL.CHROM GLATT+GERI. GENEIGT 800

Kurzbeschreibung

Artikel Nr.

Gas-Bratplatte glatt, verchromt, Tischgerät
2 Heizzonen (je 10 kW)
- Bratfläche: 730x700 mm, geneigt
- Arbeitstemperatur: 90-280°C
- 3 Ltr. Fettauffangbehälter unter der Garzone
- mit dreiseitigem Spritzschutz und Schaber

Genehmigung:

Hauptmerkmale

- Gerät zur Montage auf offene Unterbauten, Brückenkonsolen oder bodenfreie Systeme.
- Große Abflussöffnung in der Platte zum Fettablauf in 1,5 l Auffangbehälter unter der Grillfläche.
- Sicherheitsthermostat mit Temperaturmarkierungen für zusätzliche Sicherheit.
- Dreiseitiger, hoher Edelstahl-Spritzschutz, leicht abnehmbar zum Reinigen in einer Geschirrspülmaschine.
- Piezozündung mit Thermostatventil für zusätzliche Sicherheit
- Gerät mit separater Regelung für jede Hälfte der Bratfläche.
- Das besondere Design der Regelschalter schützt vor Wassereindringen.
- Schutzart IPX5
- Temperaturbereich von 90° bis 270°C.
- Die polierte geneigte Chromoberfläche verhindert die Vermischung von Aromen beim Übergang von einer Art von Lebensmitteln zur anderen.
- Kochfläche 15 mm starkes, poliertes Chrom für optimale Grillergebnisse und einfache Handhabung.
- Geeignet für die Installation auf der Arbeitsplatte.

Konstruktion

- Das Gerät ist 930 mm tief als Arbeitsflächenvergrößerung.
- Außenverkleidung aus Edelstahl mit Scotch Brite Schliff.
- 2 mm dicke Deckplatte aus Edelstahl.
- Gerät mit rechtwinkligen Seitenkanten für bündige Verbindung der Gerät nebeneinander ohne Ritzen und Schmutzecken.
- Nutzfläche glatt. (nur für 391054)
- Grillfläche 2/3 glatt und 1/3 gerillt. (nur für 391055)

Serienmäßiges Zubehör

- 1 St. Schaber für Glatte Bratplatten — PNC 164255
- 1 St. Schaber für gerillte Bratplatten (nur für 391055) — PNC 206420

Optionales Zubehör

- Schaber für Glatte Bratplatten PNC 164255 ❑
- Verbindungs-/Dichtungsmittel PNC 206086 ❑
- Rückstromverhinderer, 150 mm Ø PNC 206132 ❑

• Adapterring für Abgaskondensator, 150 mm Ø	PNC 206133	❑
• Träger für Brückeninstallation, 800 mm	PNC 206137	❑
• Träger für Brückeninstallation, 1000 mm	PNC 206138	❑
• Träger für Brückeninstallation, 1200 mm	PNC 206139	❑
• Träger für Brückeninstallation, 1400 mm	PNC 206140	❑
• Träger für Brückeninstallation, 1600 mm	PNC 206141	❑
• Abgaskondensator für Vollmodul, 150 mm Ø	PNC 206246	❑
• Rückseitiger Abgaskamin, 800 mm (nur für 391054)	PNC 206304	❑
• RÜCKS. HANDLAUF 800 MM - MARINE	PNC 206308	❑
• RÜCKS. HANDLAUF 1200 MM - MARINE	PNC 206309	❑
• Fettauffangbehälter für Grillplatten	PNC 206346	❑
• Netzgitter für Abzugskanal, 400 mm (700XP/900)	PNC 206400	❑
• Schaber für gerillte Bratplatten (nur für 391055)	PNC 206420	❑
• - NOT TRANSLATED -	PNC 206455	❑
• - NOT TRANSLATED -	PNC 206467	❑
• Seitlicher Handlauf, rechts und links	PNC 216044	❑
• Front-Handlauf, 600 mm	PNC 216047	❑
• Front-Handlauf, 1200 mm	PNC 216049	❑
• Front-Handlauf, 1600 mm	PNC 216050	❑
• Reinigungsablauf für Grillplatten, Vollmodul	PNC 216153	❑
• Breiter Handlauf, Portionierbord, 800 mm	PNC 216186	❑
• 2 Seitenblenden für Tischgeräte	PNC 216278	❑
• Druckregler für Gasgeräte	PNC 927225	❑

Das Unternehmen behält sich das Recht auf Änderungen der Spezifikation vor.

Modulare Großküchengeräteserie 900XP Vollmodul-Gasbratplatte, verchromt, Tischgerät

Front

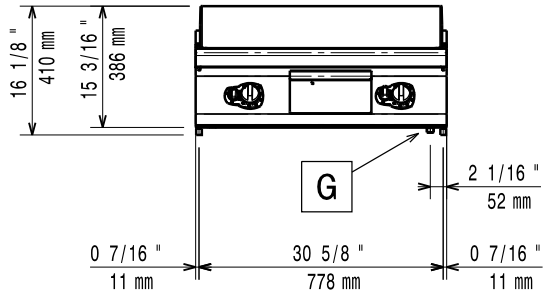

Seite

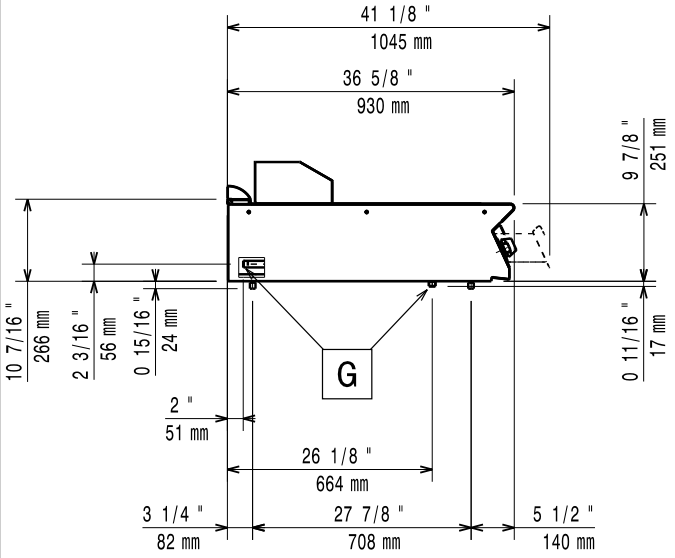

EQ = Equipotentialschraube
G = Gasanschluss

oben

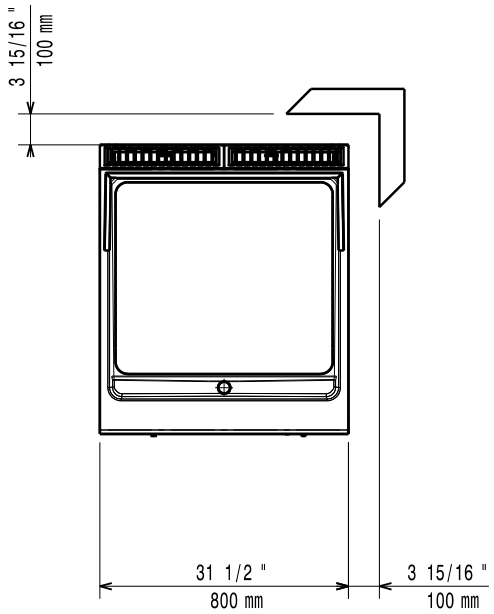

Gas

Gasleistung:	20 kW
Standardgasart:	Erdgas
Gasart, Option:	Erdgas
Gaszufuhr:	1/2"

Schlüsselinformation

Betriebstemperatur MIN.:	90 °C
Betriebstemperatur MAX.:	270 °C
Außenabmessungen, Länge:	800 mm
Außenabmessungen, Tiefe:	930 mm
Außenabmessungen, Höhe:	250 mm
Nettogewicht:	105 kg
Versandgewicht:	
391054 (E9FTGHCS00)	102 kg
391055 (E9FTGHCP00)	101 kg
Versandhöhe:	580 mm
Versandlänge:	1010 mm
Versandtiefe:	860 mm
Versandvolumen:	0.5 m³
Zertifizierungsgruppe	N9RG
Garflächenlänge:	707 mm
Garflächentiefe:	624 mm

Bei Aufstellung des Geräts auf oder neben ein temperaturempfindliches Möbel o. ä. muss ein Sicherheitsabstand von ca. 150 mm eingehalten oder eine Isoliervorrichtung installiert werden.

Das Unternehmen behält sich das Recht auf Änderungen der Spezifikation vor.

2026.11.18